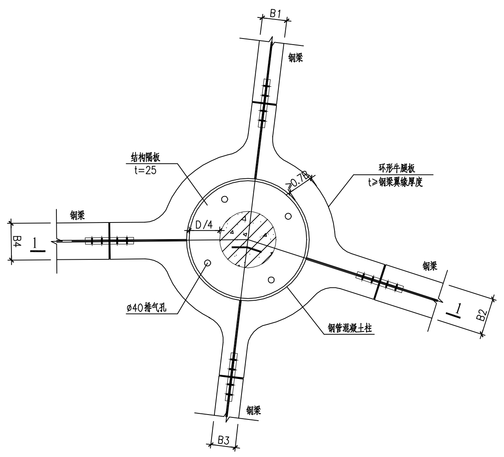

① H型钢框架梁与钢管混凝土柱刚接节点做法（一）

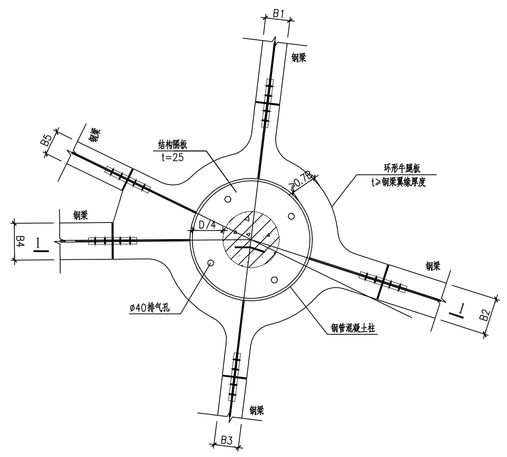

② H型钢框架梁与钢管混凝土柱刚接节点做法（二）

（当局部两梁距离太近，无法按做法一进行时采用）

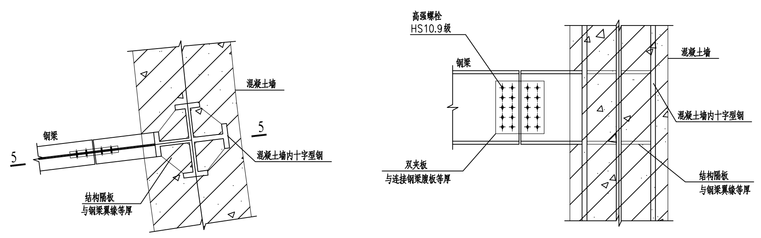

5-5

⑤ 钢梁与核心筒十字型钢铰接做法

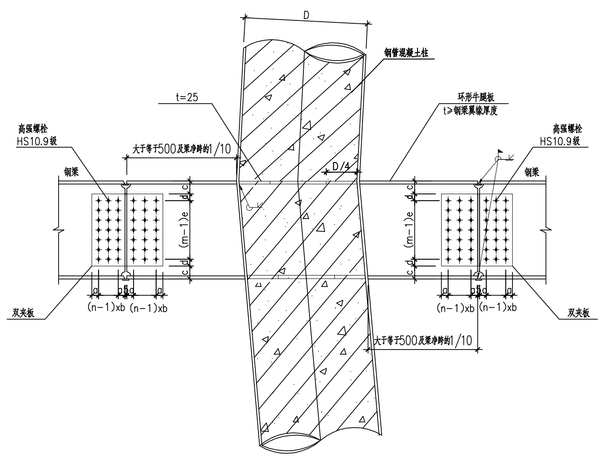

1-1

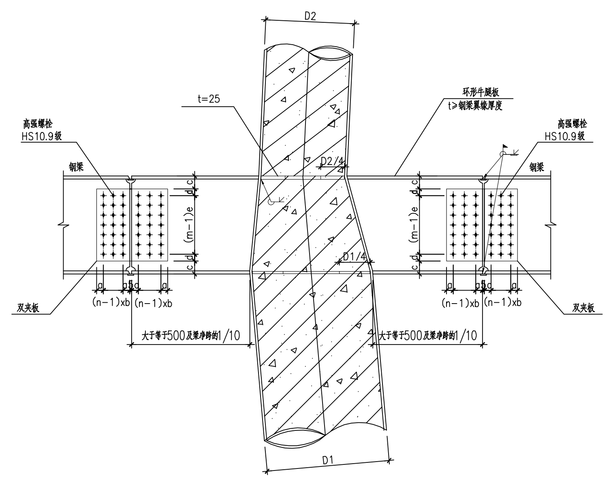

1-1

（用于钢管柱变截面处）

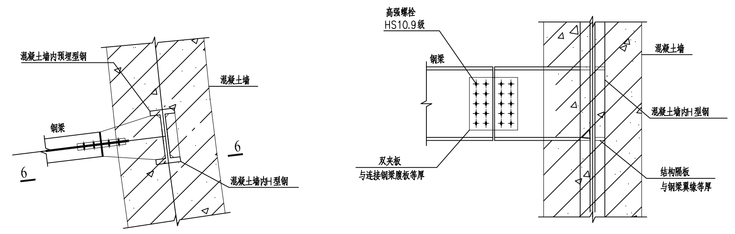

6-6

⑥ 钢梁与核心筒H型钢铰接做法

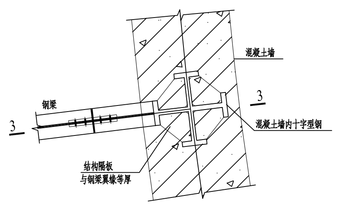

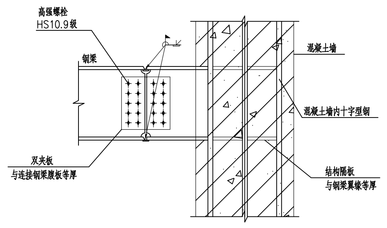

3-3

③ 钢梁与核心筒十字型钢刚接做法

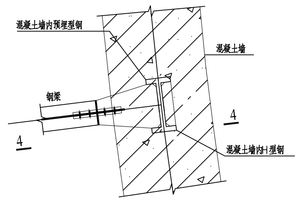

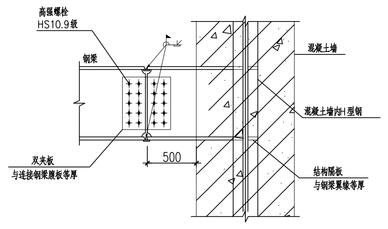

4-4

④ 钢梁与核心H型钢刚接做法

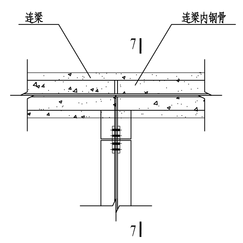

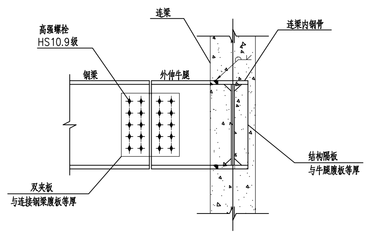

7-7

⑦ 钢梁与连梁钢骨铰接做法

丽泽SOHO项目
（丽泽金融商务区E04
地块商业金融用地项目）

业主
CLIENT

SOHO CHINA

11F, Building A, Chaowai SOHO
6B Chaowai Street, Chaoyang District
Beijing, China, 100020
Telephone: + 86 010 58788305
Fax: + 86 010 65678383

版本号	日期	出图原因

出图盖章
SEAL

注册章
SEAL

建筑设计
ARCHITECT

ZAHA HADID

Zaha Hadid Architects

10 Bowling Green Lane
London EC1R 0BQ, the UK

Telephone: + 44 (0)20 7253 5147
Fax: + 44 (0)20 7251 8322

BIAD

北京市建筑设计研究院有限公司
BEIJING INSTITUTE OF ARCHITECTURAL DESIGN

中国 北京 南礼士路62号 100045
NO.62 NANLISHI ROAD, BEIJING, P.R.CHINA.
POSTCODE : 100045
TEL : 86-10-88021576
FAX : 86-10-88021570
WEBSITE : WWW. BIAD. COM. CN

本图纸的著作权及其他相关权益属北京市建筑设计研究院有限公司（BIAD）所有，图中所含的专有技术信息应予保密。未经本公司书面许可，不得复制本图纸或将信息披露或流露给任何第三方（本公司与客户另有约定的，以其约定）。

如发有出图章的图纸为BIAD正式交付的施工图纸。

This drawing is the property of BIAD and is not to be reproduced or copied in whole or in part.
It is only to be used for the project and site specifically identified herein and is not to be used on any other project.
Drawings with BIAD seal are the official version for construction.

专业设计部门 DEPARTMENT

方案创作工作室
+第四设计院+委托设计所

设计签字
SIGNATURE

方案设计人 SCHEMATIC DESIGNER	ZHA	
设计总负责人 DESIGN ARCHITECT	李逢 蔡晓	李逢 蔡晓
专业负责人 DISCIPLINE CHIEF	朱伟农 杨溢 张永义 王旭	朱伟农 杨溢 张永义 王旭
设计人 DESIGNED BY	刘天龙	刘天龙

校审签字
VERIFICATION

审核人 CHECKED BY	吴中勤	吴中勤
审定人 APPROVED BY	王国庆	王国庆

会签
CONFIRMATION

建筑专业负责人 ARCH.	蔡晓 吕晓 杨一强 马慧娟	蔡晓 吕晓 杨一强 马慧娟
结构专业负责人 STRUCT.	朱伟农 杨溢 张永义 王旭	朱伟农 杨溢 张永义 王旭
设备专业负责人 MECH.	沈逸青 徐辰 俞振宏	沈逸青 徐辰 俞振宏
电气专业负责人 ELEC.	孙成群 王瑞刚 时羽	孙成群 王瑞刚 时羽

项目名称 PROJECT NAME
丽泽SOHO项目
（丽泽金融商务区E04地块商业金融用地项目）

项目编号 PROJECT NO.
2014008-01

图名 DRAWING NAME
地上节点详图（一）

设计阶段 PHASE	图号 DRAWING NO.	版本号 EDITION
施工图	S-05-101	V1.0

出图日期 DATE 2015 年 11 月 15 日 YEAR MONTH DAY

归档纪录
ARCHIVES